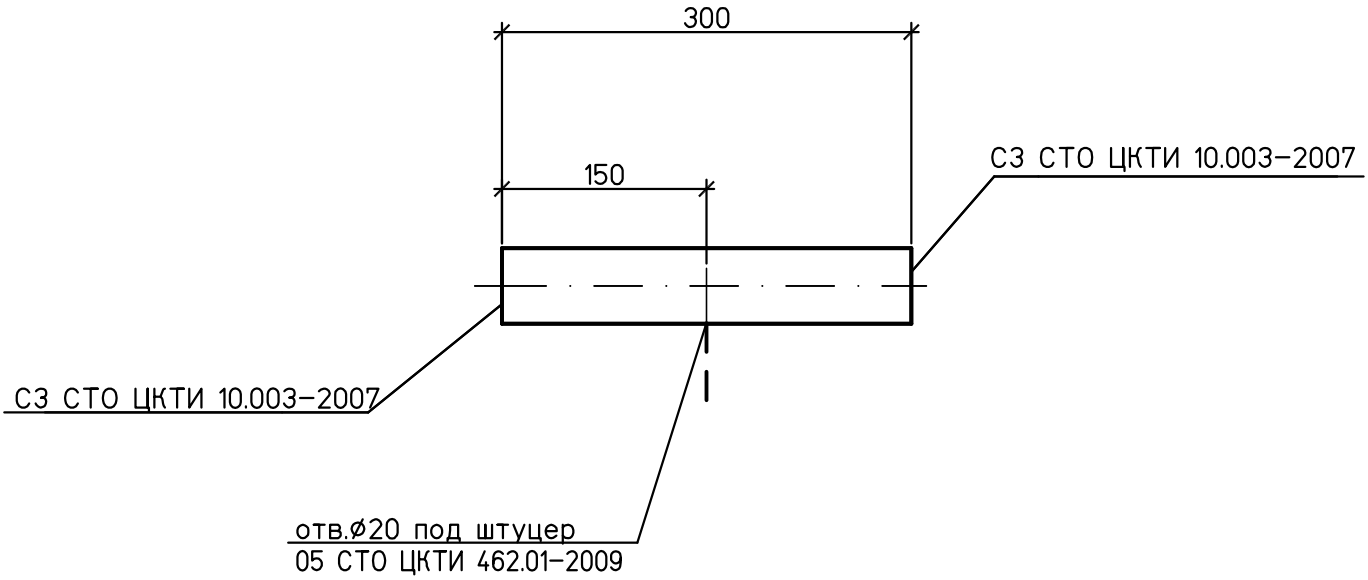

Спецификация деталей

Поз	Обозначение	Наименование	Кол.	Материал	Масса, кг		Приме-чание
					ед.	общ.	
1	по настоящему чертежу	Труба ø273х20 L=300	1	15ГС ТУ 14–3Р–55–2001	40,0	40,0	

1 Среда: вода
2 Рабочие параметры: Рр=18,5 МПа, tр=160°С.
3 Категория трубопровода I,4 по ПБ 10–573–03.
4 Изготовление и маркировка по техническим требованиям СТО ЦКТИ 10.003–2007
5 Монтажный чертеж №1350.12.38А–30UHJ–1600–TD лист 17.

Взам. инв. №

Подпись и дата

Инв. № подл. 83547

Изм.	Кол.уч.	Лист	№док.	Подп.	Дата
Н. контр.		Михеев			
Проверил		Шкитилева			
Разработал		Михеев			

1350.12.38А–30UHJ–1600–TD

Объекты III очереди строительства
ЗАО СГК (ТЭЦ)

Трубопроводы машзала БВД в осях 16–28 рядах А–В и внутристанционные трубопроводы.

Стадия	Лист	Листов
р	18.5	

Напорный трубопровод ПЭН ВД №9 до ПВД №4,5. Деталь 10.

ОТКРЫТОЕ АКЦИОНЕРНОЕ ОБЩЕСТВО ИНСТИТУТ ТЕПЛОЭЛЕКТРОПРОЕКТ НИЖНИЙ НОВГОРОД